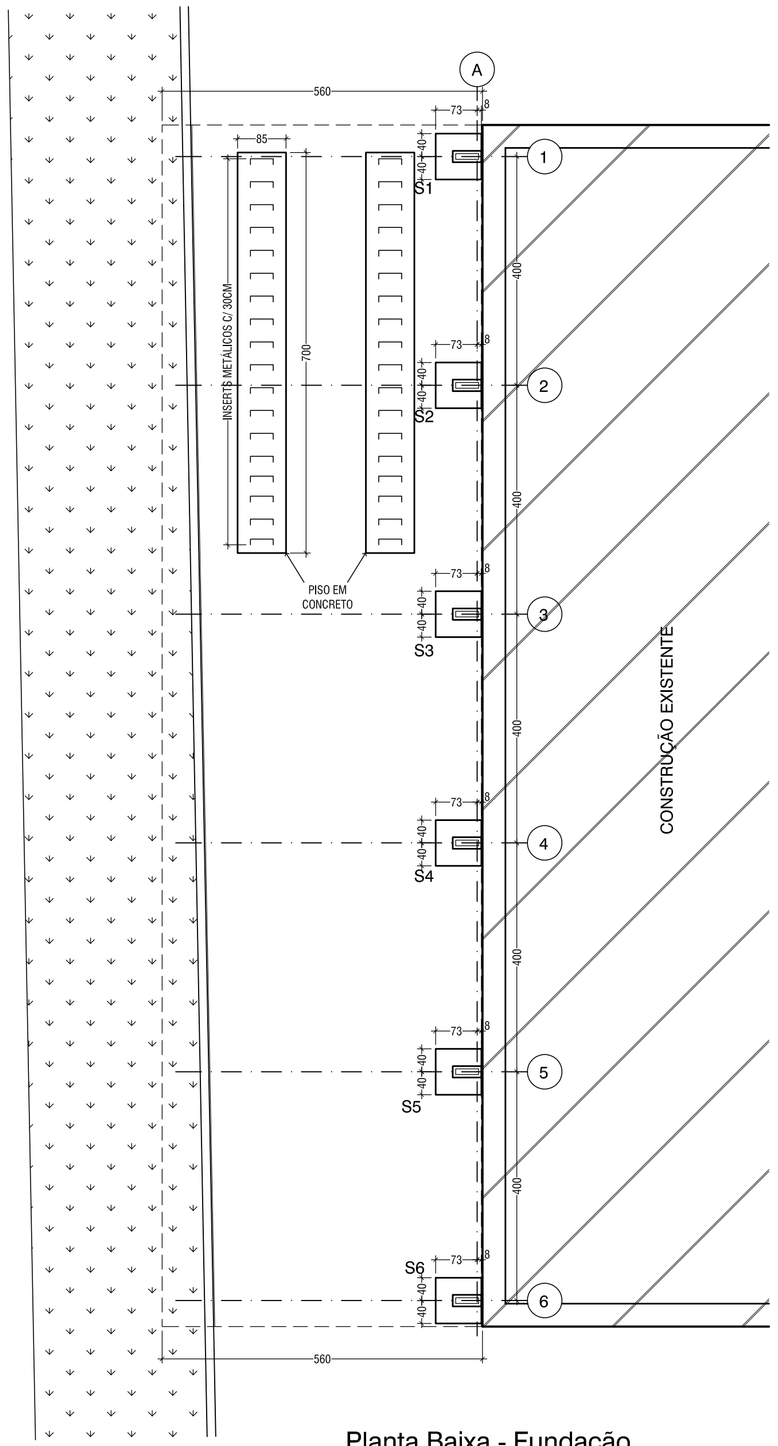

Planta Baixa - Fundação
Esc. - 1:75

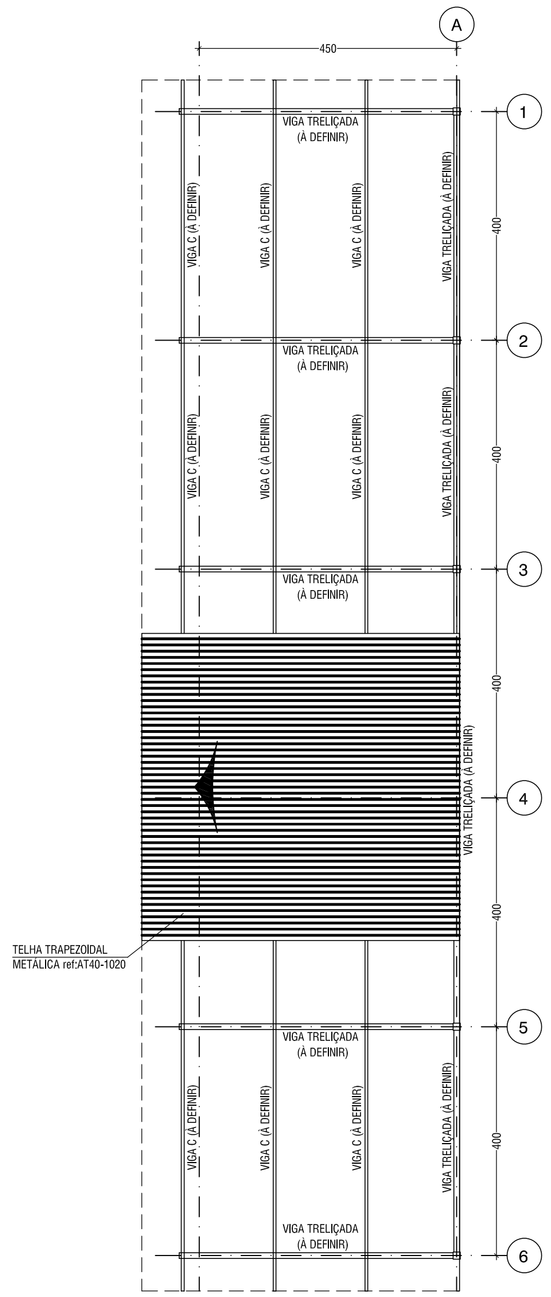

Planta Baixa - Cobertura
Esc. - 1:75

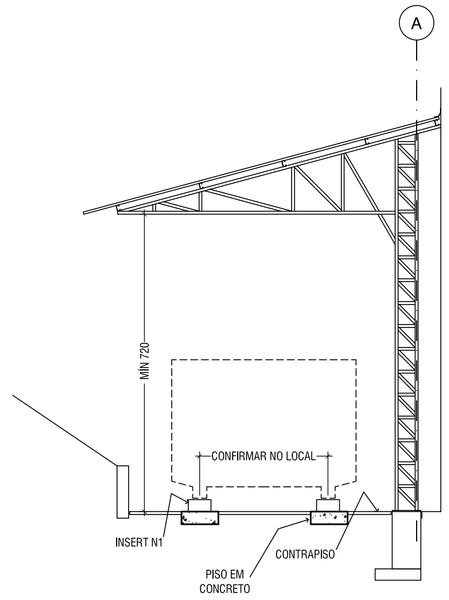

Elevação 1
Esc. - 1:75

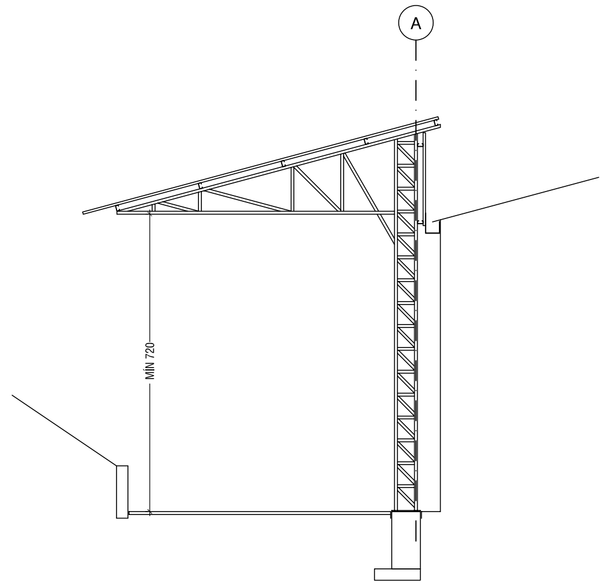

Elevação 2
Esc. - 1:75

Insert N1
S/Esc.

APROVAÇÃO/CARIMBOS:

PREFEITURA MUNICIPAL DE CANTAGALO

SITUAÇÃO

ENDEREÇO: Bairro Novo Horizonte

USINA DE RECICLAGEM - ÁREA DO CONTAINER

DESCRIÇÃO DO PROJETO:
PROJETO PARA CONSTRUÇÃO DE COBERTURA DA ÁREA EXTERNA DA USINA DE RECICLAGEM DESTINADA AO CONTAINER DE TRANSPORTE, LOCALIZADO NO BAIRRO NOVO HORIZONTE - CANTAGALO - RJ

CONTEÚDO:
PLANTA DE FUNDAÇÃO
PLANTA DE COBERTURA
ELEVAÇÕES
DETALHE

ÁREA TOTAL DO TERRENO: m²	FOLHA: 1/1
ÁREA TOTAL DA CONSTRUÇÃO: m²	
OCUPAÇÃO: m²	
ÁREA PERMEÁVEL: m²	DATA: SETEMBRO/2018
ARQUIVO: ARQUIVO	DESENHO: DESENHO

CANTAGALO 1814 1857

formato A1

AcaDigi © TODOS OS DIREITOS AUTORAIS RESERVADOS NOS TERMOS DA LEI 9610/98.